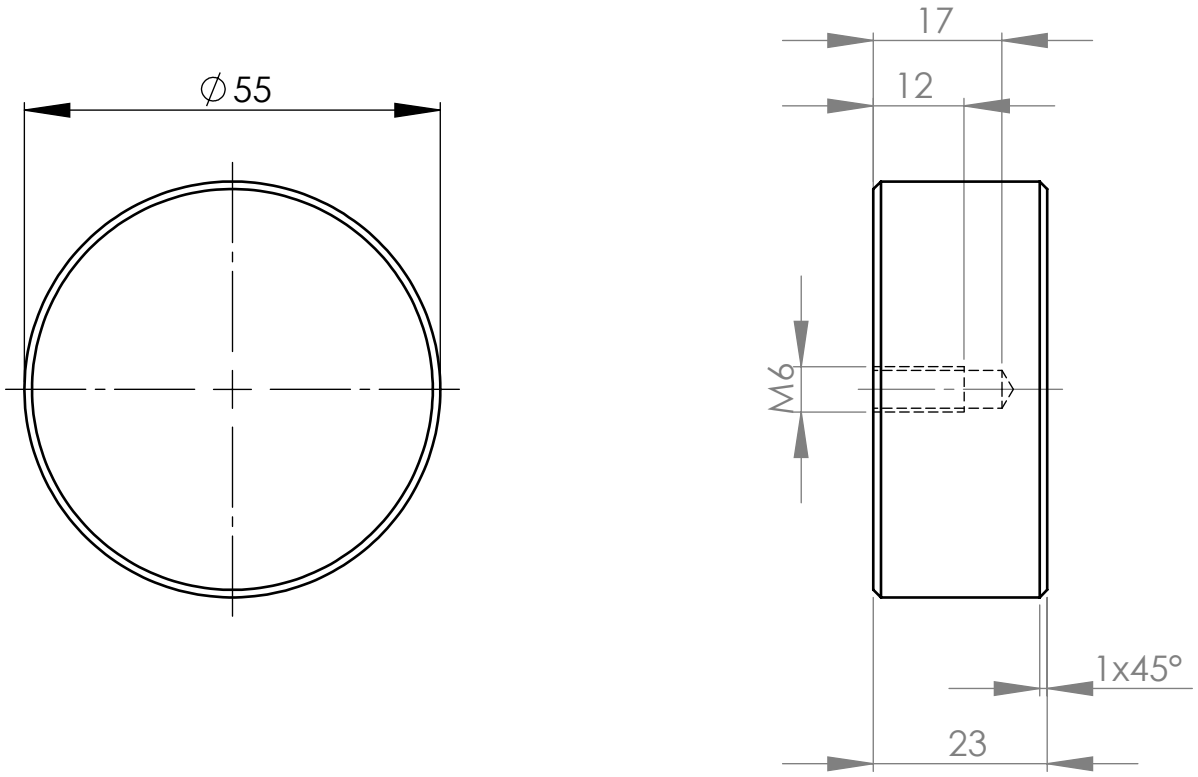

Bearbeitung			
1.	Rz 6,3 ( )		
2.			
3.			
4.			
Index	Änderung	Datum	Name

Allgemeintoleranzen: Masse und Winkel DIN ISO 2768

Fasen (45°) und Radien				
von	0.1	0.2	0.4	1.0
bis	0.2	0.4	1.0	-
Tol.	±0.02	±0.04	±0.08	±0.15

Allgemeintoleranzen: Geradheit, Ebenheit, Rechtwinkligkeit DIN ISO 2768

Symmetrie					Lauf
von	0	10	50	200	
bis	10	50	200	-	±0.05
Tol.	±0.05	±0.1	±0.2	±0.5	

	Datum	Name

Maßstab: 1:1 Werkstoff: C45

Benennung:

Eisenkern

Zeichnungs-Nr.:

Blatt: